80 W / 100 W

CD1500

제품도면

- 규격 : ø 408 x 85 mm
- 무게 : 5.4 kg

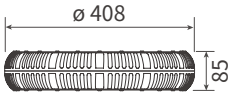

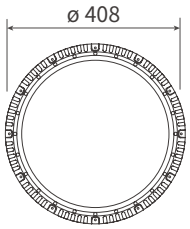

제품특징

- 메탈할라이드 250W 대체로 67% 전기료 절감 가능
- 다양한 설치옵션으로 실내 실외 구분 없이 사용 가능
- 360° 각도 조정 방식과 유려한 디자인으로 편리한 설치
- 원형 배광설계로 우수한 균제도 구현
- 플리커 프리로 눈의 피로도 경감
- 아이스파이프 유체동압 특허기술로 방열성능 극대화
- RoHS 규격을 준수한 자외선, 수은 및 납 성분의 불검출 된 친환경 조명

제품사양

모델명	소비전력	대체출력	광효율	총광속	연색성	색온도	정격전압	정격주파수
CD1500-80W	80 W	MH 250 W	115 lm/W	9,200 lm	≥ 80 Ra	5,700 K	AC 100-277 V	50/60 Hz
CD1500-100W	100 W	MH 250 W	115 lm/W	11,500 lm				

- 역률 (PF) : > 0.96
- 고조파 함유율 (THD) : < 15 %
- IP 등급 : IP67
- 하우징 소재 : 폴리카보네이트, 스테인리스, 강화유리
- 히트싱크 : 구리관 히트싱크
- 작동 온도 : -30°C ~ 50°C (-22°F ~ 122°F)
- 설치 각도 : 360°
- 색온도 : 기본 - 5700 K, 3000 K / 옵션 - 5000 K, 4000 K, 2700 K
- LED 칩 정격수명 : 50,000 시간 (상온 25°C 기준)
  LED 칩 수명과 제품 수명은 차이가 있으며, 사용 온도가 높을 경우 수명이 짧아질 수 있습니다.

설치장소

주유소

야외주차장

터널

실내체육관

설치옵션

① 체인

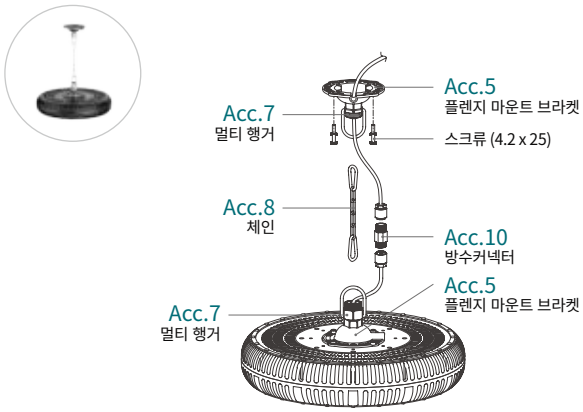

② 파이프

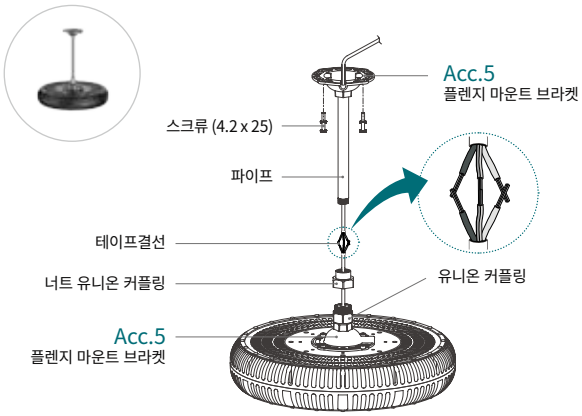

③ R-힌지 1 + 파이프

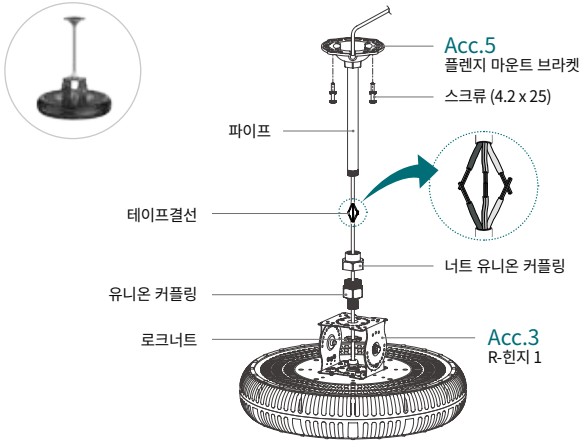

④ R-힌지 1

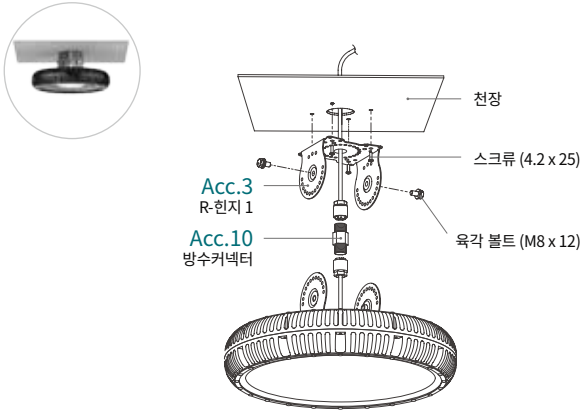

⑤ R-힌지 L

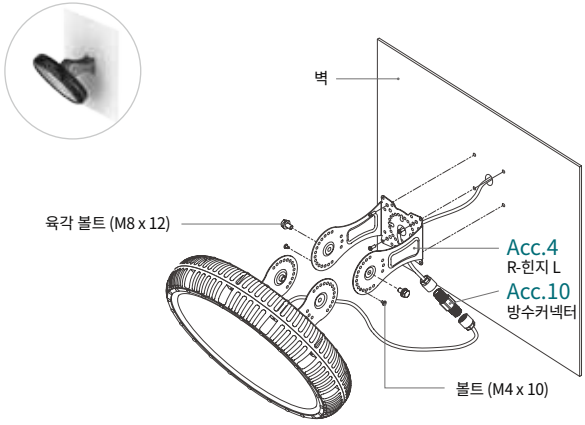

⑥ R-힌지 1 + R-힌지 L

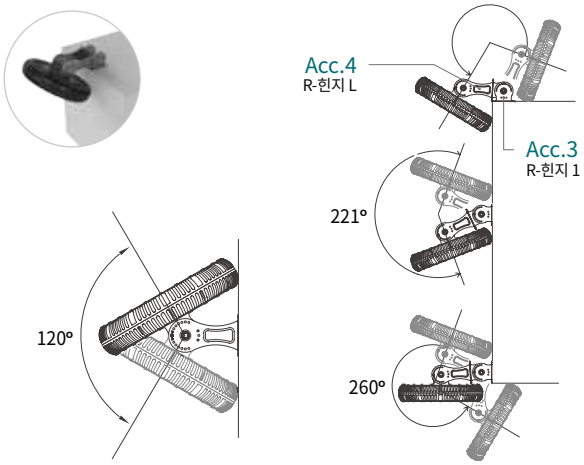

⑦ U 브라켓

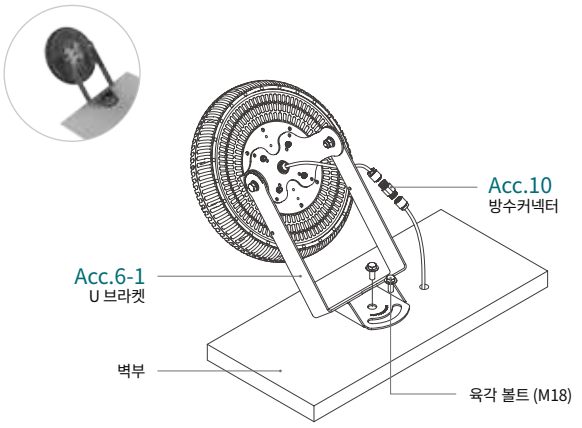

⑧ 체인 + 레이스웨이

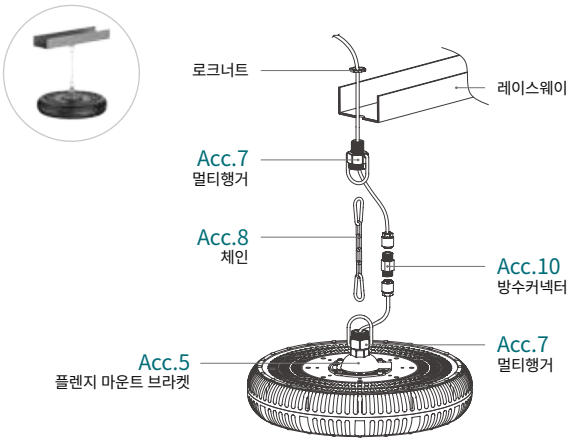

⑨ 파이프 + 레이스웨이

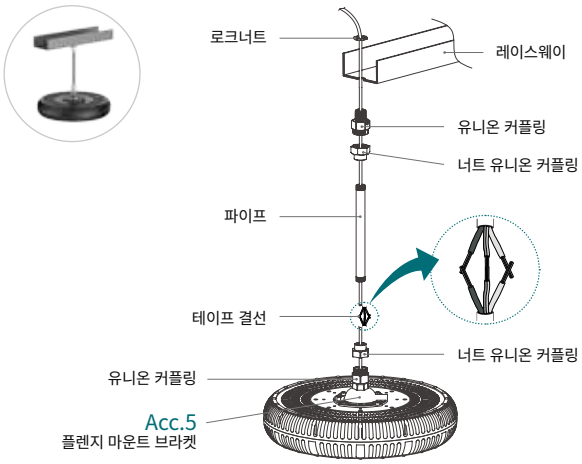

⑩ R-힌지 1 + 레이스웨이

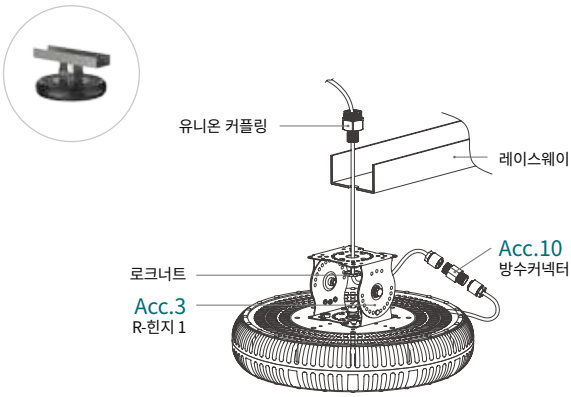

조사각도

기본 클리어	확산유리
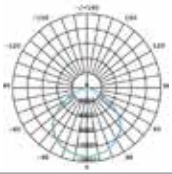	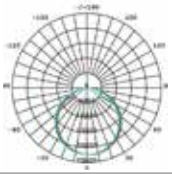
100°	110°